H25年度　県総体　西部地区予選会

平成２５年４月27･28日　米子市民体育館

男子ダブルス

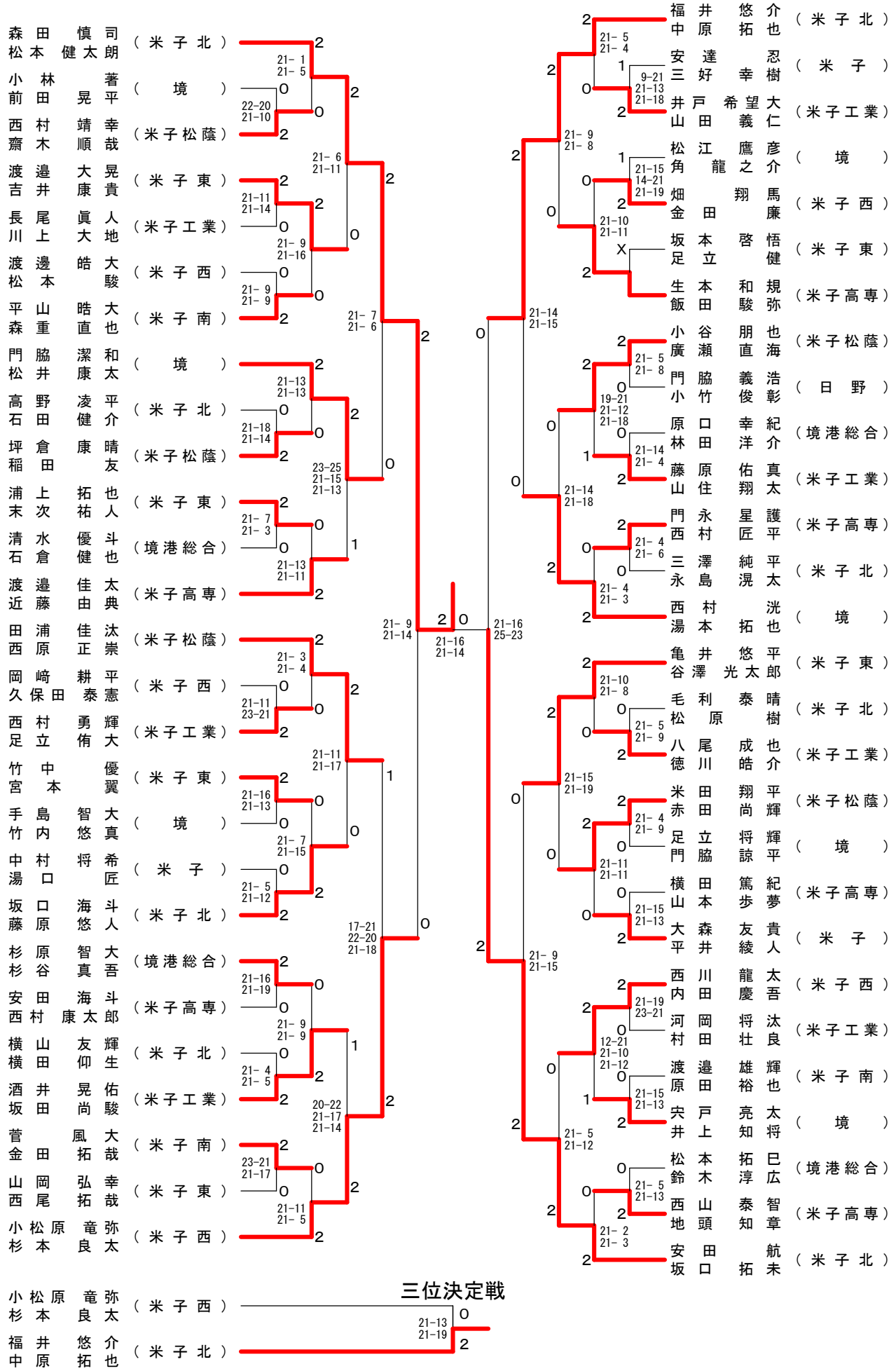

H25年度　県総体　西部地区予選会

平成２５年４月27･28日　米子市民体育館

女子ダブルス

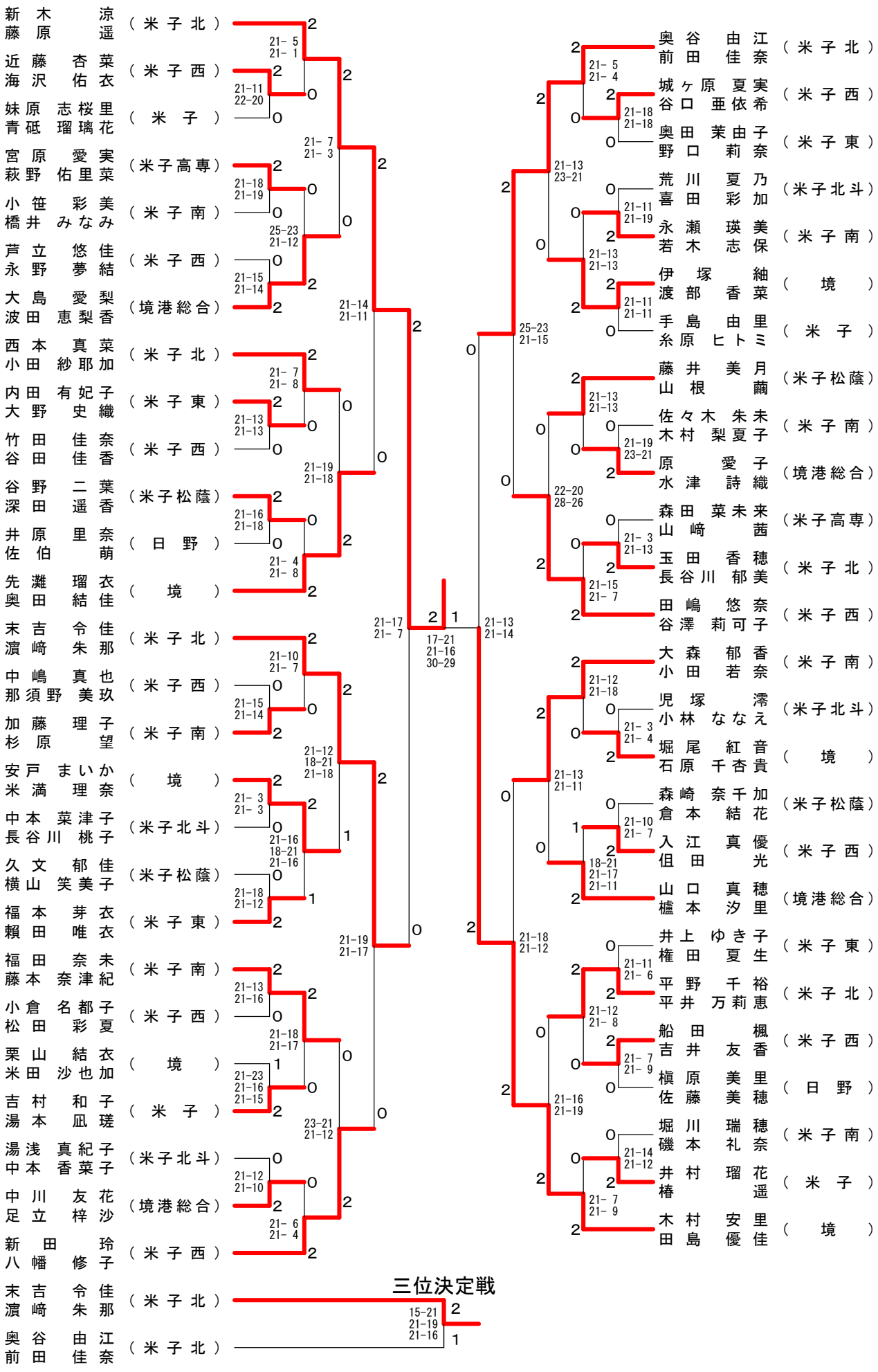

H25年度　県総体　西部地区予選会

平成２５年４月27･28日　米子市民体育館

男子シングルス

森田　慎司（米子北）
鈴木　淳広（境港総合）
髙木　優人（米子松蔭）
末次　祐人（米子東）
門脇　諒平（境）
門永　星護（米子高専）
平井　綾人（米子）
杉本　良太（米子西）
安田　海斗（米子高専）
廣瀬　直海（米子松蔭）
横山　友輝（米子北）
門脇　潔和（境）
山岡　弘幸（米子東）
三好　幸樹（米子）
酒井　晃佑（米子工業）
米田　翔平（米子松蔭）
松本　駿（米子西）
足立　侑大（米子工業）
原田　裕也（米子南）
河岡　将汰（米子工業）
松井　康太（境）
藤原　悠人（米子北）
近藤　由典（米子高専）
高野　凌平（米子北）
八尾　成也（米子工業）
林田　洋介（境港総合）
門脇　義浩（日野）
小林　著（境）
亀井　悠平（米子東）
安田　航（米子北）
前田　晃平（境）
西山　泰智（米子高専）
山住　翔太（米子工業）
竹中　優（米子東）
稲田　友（米子松蔭）
平山　皓大（米子南）
西川　龍太（米子西）
足立　健（米子東）
松本　拓巳（境港総合）
川上　大地（米子工業）
松原　樹（米子北）
齋木　順哉（米子松蔭）
渡邉　佳太（米子高専）
湯本　拓也（境）
西村　勇輝（米子工業）
横田　篤紀（米子高専）
湯口　匠（米子）
金田　廉（米子西）
横田　仰生（米子北）
金田　拓哉（米子南）
小谷　朋也（米子松蔭）
藤原　佑真（米子工業）
手島　智大（境）
西村　康太郎（米子高専）
杉谷　真吾（境港総合）
浦上　拓也（米子東）
石賀　滉基（米子南）
中原　拓也（米子北）
安田　航（米子北）
坂口　拓未（米子北）

坂口　拓未（米子北）
眞壁　佳史（米子高専）
櫃田　渉平（米子工業）
井上　知将（境）
菅　風大（米子南）
渡邊　皓大（米子西）
渡邉　大晃（米子東）
赤田　尚輝（米子松蔭）
山本　歩夢（米子高専）
徳川　皓介（米子工業）
石田　健介（米子北）
安達　忍（米子）
吉井　康貴（米子東）
足立　将輝（境）
杉原　智大（境港総合）
小松原　竜弥（米子西）
清水　優斗（境港総合）
中村　将希（米子）
坂口　海斗（米子北）
松江　鷹彦（境）
坂本　啓悟（米子東）
高梨　祐輝（米子高専）
坂田　尚駿（米子工業）
宍戸　亮太（境）
飯田　駿弥（米子高専）
渡邉　雄輝（米子南）
山田　義仁（米子工業）
永島　滉太（米子北）
田浦　佳汰（米子松蔭）
西村　洸（境）
毛利　泰晴（米子北）
井戸　希望大（米子工業）
原口　幸紀（境港総合）
岡﨑　耕平（米子西）
西村　匠平（米子高専）
大森　友貴（米子）
西原　正崇（米子松蔭）
地頭　知章（米子高専）
長尾　眞人（米子工業）
内田　慶吾（米子西）
竹内　悠真（境）
西尾　拓哉（米子東）
福井　悠介（米子北）
谷澤　光太郎（米子東）
三澤　純平（米子北）
坪倉　康晴（米子松蔭）
畑　翔馬（米子西）
村田　壮良（米子工業）
角　龍之介（境）
石倉　健也（境港総合）
生本　和規（米子高専）
森重　直也（米子南）
西村　靖幸（米子松蔭）
宮本　翼（米子東）
小竹　俊彰（日野）
細田　友和（米子）
久保田　泰憲（米子西）
松本　健太朗（米子北）

三位決定戦

H25年度　県総体　西部地区予選会

平成２５年４月27･28日　米子市民体育館

女子シングルス

新木　涼（米子北）
那須野　美玖（米子西）
原田　穂乃花（境）
井原　里奈（日野）
吉井　友香（米子西）
野口　莉奈（米子東）
荒川　夏乃（米子北斗）
伊塚　紬（境）
濵澤　季稀（米子）
永瀬　瑛美（米子南）
松田　彩夏（米子西）
森崎　奈千加（米子松蔭）
櫨本　汐里（境港総合）
先灘　瑠衣（境）
長谷川　桃子（米子北斗）
入江　真優（米子西）
内田　有妃子（米子東）
橋井　みなみ（米子南）
山﨑　茜（米子高専）
平野　千裕（米子北）
船田　楓（米子西）
波田　恵梨香（境港総合）
椿　遥（米子）
久文　郁佳（米子松蔭）
玉田　香穂（米子北）
石原　千杏貴（境）
小田　若奈（米子南）
奥谷　由江（米子北）
近藤　杏菜（米子西）
冨田　彩乃（米子）
原　愛子（境港総合）
佐々木　朱未（米子南）
芦立　悠佳（米子西）
福本　芽衣（米子東）
宮原　愛実（米子高専）
中本　菜津子（米子北斗）
西本　真菜（米子北）
井村　瑠花（米子）
小笹　彩美（米子南）
米田　沙也加（境）
谷澤　莉可子（米子西）
藤井　美月（米子松蔭）
大野　史織（米子東）
但田　光（米子西）
平井　万莉恵（米子北）
森田　菜未来（米子高専）
足立　梓沙（境港総合）
大森　郁香（米子南）
湯本　凪瑳（米子）
湯浅　真紀子（米子北斗）
倉本　結花（米子松蔭）
小倉　名都子（米子西）
佐藤　美穂（日野）
長谷川　郁美（米子北）
田島　優佳（境）

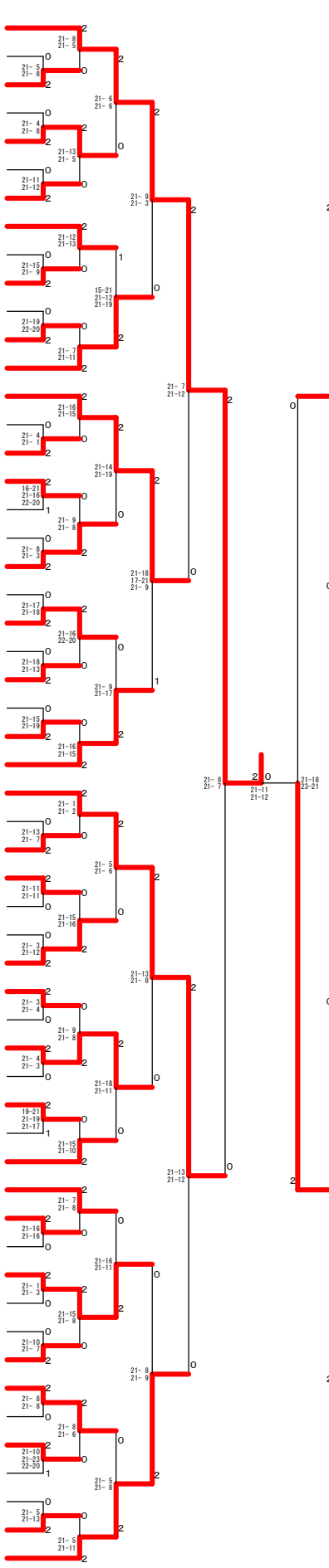

藤原　遥（米子北）
城ヶ原　夏実（米子西）
下濵　美久（米子）
藤本　奈津紀（米子南）
堀尾　紅音（境）
永野　夢結（米子西）
喜田　彩加（米子北斗）
萩野　佑里菜（米子高専）
水津　詩織（境港総合）
深田　遥香（米子松蔭）
安戸　まいか（境）
海沢　佑衣（米子西）
木村　梨夏子（米子南）
賴田　唯衣（米子東）
新田　玲（米子西）
渡部　香菜（境）
佐伯　萌（日野）
吉村　和子（米子）
権田　夏生（米子東）
若木　志保（米子南）
濵﨑　朱那（米子北）
大島　愛梨（境港総合）
竹田　佳奈（米子西）
小林　ななえ（米子北斗）
横山　笑美子（米子松蔭）
山本　真由（米子）
谷口　亜依希（米子西）
奥田　結佳（境）
山口　真穂（境港総合）
中嶋　真也（米子西）
妹原　志桜里（米子）
中本　香菜子（米子北斗）
小田　紗耶加（米子北）
米満　理奈（境）
山根　繭（米子松蔭）
福田　奈未（米子南）
細田　洸（米子高専）
八幡　修子（米子西）
井上　ゆき子（米子東）
児塚　澪（米子北斗）
青砥　瑠璃花（米子）
前田　桂奈（米子北）
田嶋　悠奈（米子西）
栗山　結衣（境）
谷野　二葉（米子松蔭）
白川　夏帆（米子工業）
奥田　茉由子（米子東）
山田　成実樹（米子北斗）
末吉　令佳（米子北）
槇原　美里（日野）
谷田　佳香（米子西）
中川　友花（境港総合）
手島　由里（米子）
野口　亜弥（米子南）
神宮　彩香（米子北）
木村　安里（境）

三位決定戦

奥谷　由江（米子北）
藤原　遥（米子北）